VR ERRE DI

ELEMENTI DI BLOCCAGGIO E DI FRENATURA

PER GUIDE LINEARI E STELI

UNITÀ PNEUMATICHE E MANUALI

2016

ERRE DI

ERRE.DI. Srl è un'azienda dinamica, attenta a comprendere e risolvere le nuove esigenze del mercato, forte di un'esperienza trentennale nel campo della meccanica di precisione.

Con la sua gamma di elementi per l'automazione presenta prodotti di alta tecnologia con una eccezionale affidabilità e semplicità di utilizzo.

Il vasto numero di componenti presentati, frutto di una costante e continua ricerca tecnologica, permette le più svariate applicazioni e la soluzione di ogni problematica costruttiva.

Con questa nuova linea per l'automazione, ERRE. DI. risponde con successo alle richieste di qualità e di durata, caratteristiche essenziali per la riuscita di ogni prodotto.

ELEMENTI DI BLOCCAGGIO E DI FRENATURA PER GUIDE LINEARI E STELI

Unità Pneumatiche e Manuali

A seguito di un adeguato periodo di progetto, studio, messa a punto e collaudo, ERRE.DI. Srl è in grado di proporre una gamma completa di dispositivi di bloccaggio e di frenatura per guide lineari, steli e barre tonde che presenta le seguenti caratteristiche:

- Elevata forza di serraggio con ingombri minimi
- Montaggio semplice
- Stesso ingombro per gli elementi funzionanti in singolo o doppio effetto
- Gli elementi che funzionano in modalità "Normalmente Chiuso" soddisfano le esigenze di sicurezza (bloccaggio in assenza di pressione pneumatica)
- Elevata velocità di commutazione Aperto/Chiuso
- Tecnologia "Made in Italy"

I dispositivi di bloccaggio e di frenatura sono sottoposti a trattamenti di protezione anticorrosione: anodizzazione dura per gli elementi in alluminio e nichelatura in bagno elettrolitico per quelli in acciaio.

L'elevata efficienza del sistema e l'alta velocità di serraggio rendono i nostri dispositivi particolarmente adatti all'applicazione con motori lineari e all'utilizzo su macchine utensili, oltre che nei più svariati sistemi di movimentazione.

SETTORI DI APPLICAZIONE:

- Macchine lavorazione legno
- Macchine lavorazione alluminio
- Macchine lavorazione vetro
- Macchine per packaging
- Automazione e Robotica
- Sistemi di movimentazione
- Macchine utensili

Nomenclatura

I codici degli elementi di bloccaggio o di frenatura sono composti come nel seguente esempio:

FRC 25 T 01 SEM 02 F

1. Serie
2. Dimensione nominale guida
3. Tipo profilo
4. Costruttore guida
5. Tipo funzionamento
6. Modello guida e pattino
7. Utilizzo

Tutti gli elementi possono essere forniti con una ***piastra distanziale*** che permette di allineare l'altezza dell'elemento all'altezza dei pattini di scorrimento delle guide.

I codici della piastra sono composti come nel seguente esempio:

P FRC 20 T - D4

Piastra
Serie
Dimensione nominale guida
Tipo profilo
Spessore in mm

1

I codici delle ***Serie*** costruttive sono i seguenti:

FRC	**FRCC**
FRCDP	**FRCBS**
FRCDPH	**FRCBC**
FRCMC	**FRCMV**
FRCMANLT	**FRCSP**

2

Dimensione nominale guida è la grandezza della guida lineare su cui applicare l'elemento di bloccaggio o di frenatura. Costituisce anche la taglia dell'elemento stesso.

3

Il parametro ***Tipo profilo*** indica il profilo del corpo dell'elemento nella zona di bloccaggio.

Tipo	Profilo
S	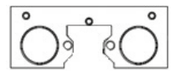
T	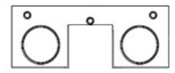

Tabella A

4

Codifica del parametro ***Costruttore guida***

01 THK	08 SBC	15 TBI	22 ALULIN
02 HIWIN	09 DRYLIN	16 CSK	
03 INA	10 ROLLON	17 STAF	
04 IKO	11 NB	18 SKF	
05 NSK	12 REXROTH-BOSCH	19 NITEK	
06 ABBA	13 SCHNEEBERGER	20 ROSA	
07 PMI	14 CPC	21 SNR	

5

La codifica del parametro ***Tipo funzionamento*** pneumatico è la seguente:

SE	funzionamento a semplice effetto "Normalmente Aperto" – Aria per chiudere
SEM	funzionamento a semplice effetto "Normalmente Chiuso" – Aria per aprire
DE	funzionamento a doppio effetto "Normalmente Aperto" – Aria per chiudere e aprire
DEM	funzionamento a doppio effetto "Normalmente Chiuso" – Aria per aprire e chiudere

6

Per ogni produttore esistono diversi modelli di guide: il parametro ***Modello guida e pattino*** identifica in modo univoco la coppia modello guida-modello pattino utilizzata.

7

Il parametro ***Utilizzo*** distingue gli elementi di bloccaggio statico dagli elementi di bloccaggio a frenatura dinamica

B	Elemento di bloccaggio statico
F	Elemento di bloccaggio a frenatura dinamica

8

Per gli elementi di bloccaggio ***Speciali***, costruiti per esigenze particolari, il codice è seguito dalla sigla **SP**.

Gli elementi di bloccaggio delle linee FRC, FRCDP, FRCDPH, FRCMC, FRCBC ed FRCBS in funzionamento SEM o DEM sono conformi ai requisiti fondamentali di sicurezza e tutela della salute contenuti nella Direttiva Macchine 2006/42/CE.

Sono applicate le norme armonizzate EN ISO 13849; EN4414.

Indice Prodotti

	ELEMENTI	SERIE	CARATTERISTICHE	FUNZIONAMENTO	DISPONIBILE ANCHE NORMALMENTE CHIUSO	DISPONIBILE ANCHE FRENANTE	
GUIDE LINEARI		**FRC**	Elemento di bloccaggio base Ottimo rapporto forza/dimensioni	PNEUMATICO	SI	SI	p. 06
		FRCDP	Sistema a doppio pistone Elevata forza di serraggio Ingombro contenuto	PNEUMATICO	SI	SI	p. 08
		FRCDPH	Sistema a doppio pistone potenziato Elevata forza di serraggio Ingombro contenuto	PNEUMATICO	SI	SI	p. 10
		FRCMC	Elemento a singolo pistone Ingombro minimizzato e forza di bloccaggio elevata	PNEUMATICO	SI	SI	p. 12
		FRCMANLT	Pratico ed affidabile Dotato di leva a ripresa Nuovo design ergonomico	MANUALE	NO	NO	p. 14
GUIDE TONDE E STELI		**FRCC**	La performance della linea FRC per guide tonde	PNEUMATICO	SI	SI	p. 16
		FRCBS	Elevata forza di serraggio Sistema a doppio pistone per guide tonde	PNEUMATICO	SI	SI	p. 18
		FRCBC	Elemento blocca cilindro pneumatico Montabile su cilindri conformi alle norme 15552-AFNOR-DIN	PNEUMATICO	SI	SI	p. 20
SPECIALI		**FRCMV**	Sistema con un unico elemento di contatto Minimo ingombro Molteplici modalità di utilizzo	PNEUMATICO	SI	NO	p. 22
		FRCSP	Elemento scomponibile per facilitare montaggio e manutenzione Sistema a pistoni indipendenti Profilo sagomato	PNEUMATICO	SI	SI	p. 24

FRC Elemento di Bloccaggio Pneumatico

Il serraggio è ottenuto con un sistema di amplificazione a piano inclinato.
Realizzato in acciaio da costruzione per avere una elevata rigidità assiale e orizzontale.

FRC##$ SE
FRC##$ DE

## Dimensione guida	*15 ÷ 65*
$ Tipo guida	*T / S (vedi tabella A)*
Tipo funzionamento	*Norm. Aperto*
Corpo	*Acciaio*
Temp. d'esercizio	*-20°C ÷ 80°C*
Pressione d'esercizio	*5,5 ÷ 8 bar*

Lunghezza ridotta.
Elevate forze di bloccaggio.
Posizionamento preciso.
Elevata rigidità.

FRC##$ SEM
FRC##$ DEM

## Dimensione guida	*15 ÷ 65*
$ Tipo guida	*T / S (vedi tabella A)*
Tipo funzionamento	*Norm. Chiuso*
Corpo	*Acciaio*
Temp. d'esercizio	*-20°C ÷ 80°C*
Pressione d'esercizio	*5,5 ÷ 8 bar*

Elemento di bloccaggio senza l'utilizzo di energia.
E' dotato di molle meccaniche per la chiusura, mentre la pressione opera in apertura.

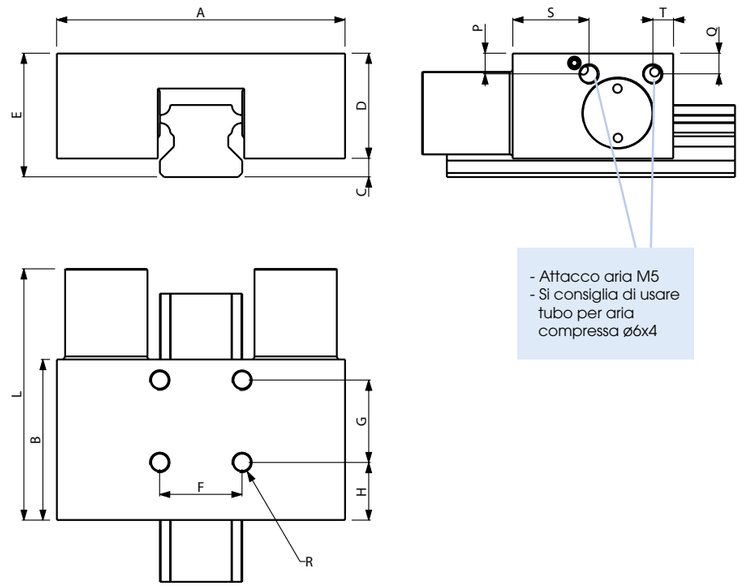

- Attacco aria M5
- Si consiglia di usare tubo per aria compressa ø6x4

PIASTRA DI ALLINEAMENTO PFRC
Codice PFRC##$ - D [spessore in mm]

Es. PFRC20T-D4

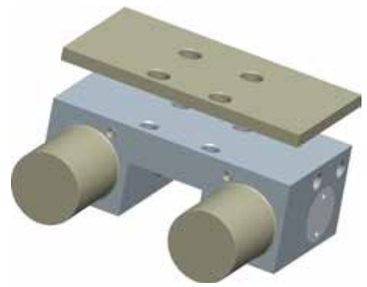

Tipo	Guida	Forza di bloccaggio [N]				A [mm]	B [mm]	C [mm]	D [mm]	E [mm]	F [mm]	G [mm]	H [mm]	L [mm]	P [mm]	Q [mm]	R	S [mm]	T [mm]
		SEM	SE	DE	DEM														
FRC	S 15	400	650	650	1050	57	43	3	21	24	15	15	12,5	62	5	15	M4x5	37	6
FRC	T 15	400	650	650	1050	60	43	2,5	21,5	24	15	15	12,5	62	5,5	15,5	M4x5	37	6
FRC	S 20	600	1000	1000	1600	68	39	3	27	30	20	20	14	61	5	7	M5x5	16,9	5,5
FRC	T 20	600	1000	1000	1600	70	39	2,5	25,5	28	20	20	14	61	5	5	M5x5	18,5	5
FRC	S 25	750	1200	1200	1950	75	39	3,5	32,5	36	20	20	14	63,5	6,6	9,5	M6x8	19,5	5,5
FRC	T 25	750	1200	1200	1950	77	39	8	28	36	20	20	14	63,5	5	6	M6x8	19	5
FRC	S 30	1050	1750	1750	2800	87	43	3,5	38,5	42	22	22	10,5	71	8,5	8,5	M8x8	16,5	16,5
FRC	T 30	1050	1750	1750	2800	87	43	7	35	42	22	22	10,5	71	5	5	M8x8	16,5	16,5
FRC	S 35	1250	2000	2000	3250	106	46	5,5	42,5	48	24	24	7,5	78	11	10	M8x15	21	8
FRC	T 35	1250	2000	2000	3250	106	46	5,5	42,5	48	24	24	7,5	78	11	12	M8x15	23	6,5
FRC	S 45	1500	2300	2300	3800	116	50	8	52	60	26	26	12	82	15	8	M10x19	20,5	21
FRC	T 45	1500	2300	2300	3800	120	50	8	52	60	26	26	12	82	15	8	M10x19	20	20
FRC	S 55	2000	3000	3000	5000	128	49	11	59	70	30	30	9,5	82	17	10	M10X19	18,5	18,5
FRC	T 55	2000	3000	3000	5000	136	49	16	54	70	30	30	9,5	82	13	8	M10X19	18,5	18,5
FRC	T 65	2000	3000	3000	5000	146	49	23	67	90	50	30	9,5	82	26	21	M10x20	18,5	18,5

FRCDP Elemento di Bloccaggio Pneumatico a Doppio Pistone

È una linea creata per ottenere un'elevata forza di serraggio in spazi contenuti.
Bloccaggio a doppio pistone: utilizza una coppia di pistoni per ogni parte serrante.

FRCDP##$ SE
FRCDP##$ DE

## Dimensione guida	*20 ÷ 45*
$ Tipo guida	*T / S (vedi tabella A)*
Tipo funzionamento	*Norm. Aperto*
Corpo	*Acciaio*
Temp. d'esercizio	*-20°C ÷ 80°C*
Pressione d'esercizio	*5,5 ÷ 8 bar*

Sistema a doppio pistone che permette elevate forze di serraggio. Dimensione ridotta. Brevi tempi di reazione.

FRCDP##$ SEM
FRCDP##$ DEM

## Dimensione guida	*20 ÷ 45*
$ Tipo guida	*T / S (vedi tabella A)*
Tipo funzionamento	*Norm. Chiuso*
Corpo	*Acciaio*
Temp. d'esercizio	*-20°C ÷ 80°C*
Pressione d'esercizio	*5,5 ÷ 8 bar*

Elemento di bloccaggio senza l'utilizzo di energia. Elevate forze di serraggio grazie al sistema a doppio pistone. Dimensione ridotta. Brevi tempi di reazione.

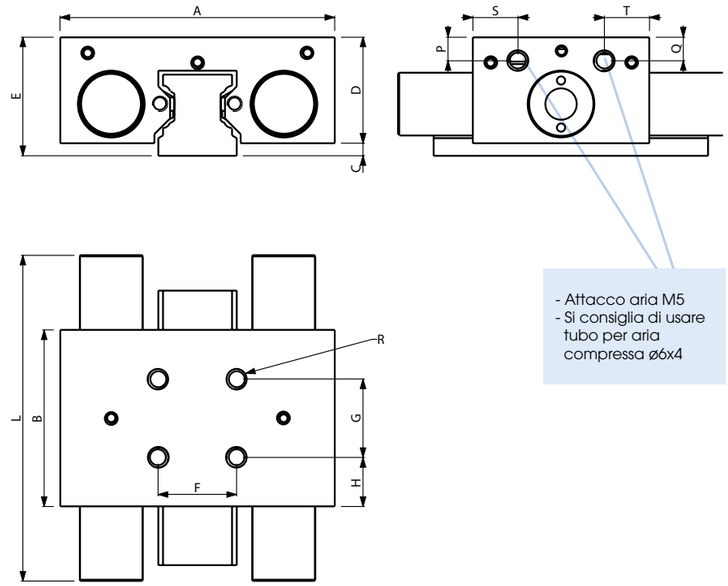

- Attacco aria M5
- Si consiglia di usare tubo per aria compressa ø6x4

PIASTRA DI ALLINEAMENTO PFRCDP
Codice PFRCDP##$ - D [spessore in mm]

Es. PFRCDP25T-D3

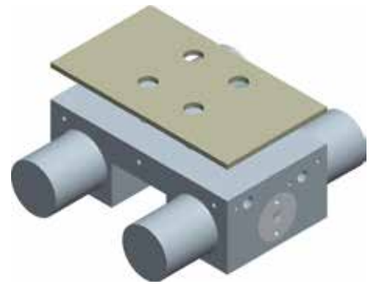

Tipo	Guida	Forza di bloccaggio [N]				A [mm]	B [mm]	C [mm]	D [mm]	E [mm]	F [mm]	G [mm]	H [mm]	L [mm]	P [mm]	Q [mm]	R	S [mm]	T [mm]
		SEM	SE	DE	DEM														
FRCDP	S 20	800	1300	1300	2100	70	51	3	27	30	20	27	12	89	7,5	5	M5x6	15	10
FRCDP	T 20	800	1300	1300	2100	73	51	2,5	25,5	28	20	27	12	89	5,5	5	M5x6	15	10
FRCDP	S 25	1200	2000	2000	3200	74	51	3,5	32,5	36	20	20	15,5	95	5,25	8,75	M6x7	25,5	5,5
FRCDP	T 25	1200	2000	2000	3200	78	51	5,5	30,5	36	20	20	15,5	95	5	6,5	M6x7	30,5	5,5
FRCDP	S 30	1200	2000	2000	3200	81	44	7	35	42	22	22	11	88	7,5	11,5	M8x10	9	22
FRCDP	T 30	1200	2000	2000	3200	90	44	7	35	42	22	22	11	88	8,5	11	M8x10	11	9
FRCDP	S 35	1500	2200	2200	3700	94	49	4	44	48	24	24	12,5	98	13	10	M8x15	14	19,5
FRCDP	T 35	1500	2200	2200	3700	100	49	7	36,5	43,5	24	24	12,5	98	7,5	5,25	M8x15	30,5	4,5
FRCDP	S 45	2000	3000	3000	5000	107,8	56	8	52	60	26	26	15	114	16,55	12,55	M10x17	28	4,5
FRCDP	T 45	2000	3000	3000	5000	120	56	16,5	43,5	60	26	26	15	114	13	9,5	M10x17	22	5

FRCDPH Elemento di Bloccaggio Pneumatico a Doppio Pistone Potenziato

È una linea creata per ottenere un'elevata forza di serraggio in spazi contenuti.
Bloccaggio a doppio pistone potenziato: utilizza una coppia di pistoni per ogni parte serrante.
La forza di bloccaggio che si ottiene è doppia rispetto a quella della linea FRC.

FRCDPH##$ SE
FRCDPH##$ DE

## Dimensione guida	*15 ÷ 55*
$ Tipo guida	*T / S (vedi tabella A)*
Tipo funzionamento	*Norm. Aperto*
Corpo	*Acciaio*
Temp. d'esercizio	*-20°C ÷ 80°C*
Pressione d'esercizio	*5,5 ÷ 8 bar*

Sistema a doppio pistone potenziato che permette elevate forze di serraggio.
Dimensione ridotta.
Brevi tempi di reazione.

FRCDPH##$ SEM
FRCDPH##$ DEM

## Dimensione guida	*15 ÷ 55*
$ Tipo guida	*T / S (vedi tabella A)*
Tipo funzionamento	*Norm. Chiuso*
Corpo	*Acciaio*
Temp. d'esercizio	*-20°C ÷ 80°C*
Pressione d'esercizio	*5,5 ÷ 8 bar*

Elemento di bloccaggio senza l'utilizzo di energia.
Elevate forze di serraggio grazie al sistema a doppio pistone potenziato.
Dimensione ridotta.
Brevi tempi di reazione.

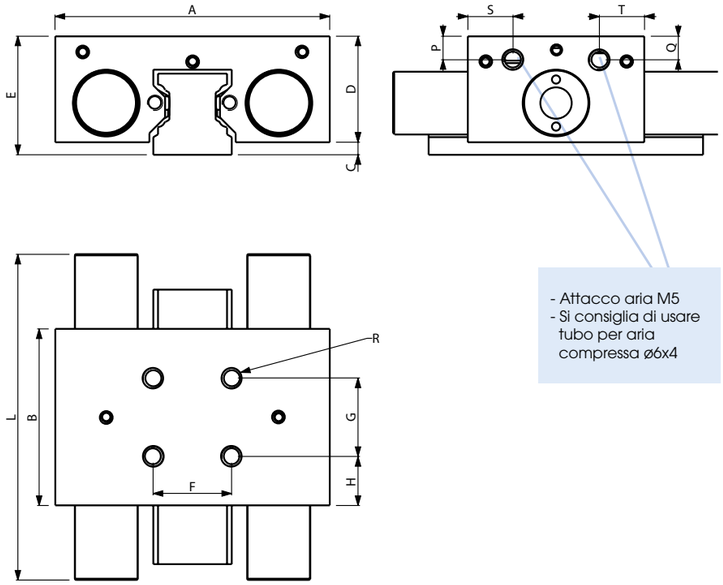

- Attacco aria M5
- Si consiglia di usare tubo per aria compressa ø6x4

PIASTRA DI ALLINEAMENTO PFRCDPH
Codice PFRCDPH##$ - D [spessore in mm]

Es. PFRCDPH25T-D3

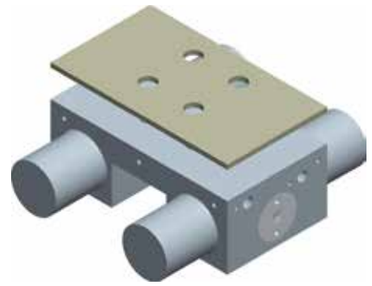

Tipo	Guida	Forza di bloccaggio [N]				A [mm]	B [mm]	C [mm]	D [mm]	E [mm]	F [mm]	G [mm]	H [mm]	L [mm]	P [mm]	Q [mm]	R	S [mm]	T [mm]
		SEM	SE	DE	DEM														
FRCDPH	S15	800	1300	1300	2100	61	54,4	2,5	21,5	24	15	15	19,7	92,4	5	5	M4x4	16,2	16,2
FRCDPH	T15	800	1300	1300	2100	61	54,4	2,5	21,5	24	15	15	19,7	92,4	5	5	M4x4	16,2	16,2
FRCDPH	S 20	1200	2000	2000	3200	70	51	2,5	27,5	30	20	27	12	95	5	5	M5x6	16,1	15,8
FRCDPH	T 20	1200	2000	2000	3200	73	51	2,5	25,5	28	20	27	12	95	5	5	M5x6	16,1	15,8
FRCDPH	S 25	1500	2400	2400	3900	75	51	3,5	32,5	36	20	20	15,5	100	5	7,25	M6x7	25,5	5
FRCDPH	T 25	1500	2400	2400	3900	78	51	3,5	32,5	36	20	20	15,5	100	5	7,25	M6x7	20,5	5
FRCDPH	S 30	2100	3500	3500	5600	90	50	4	38	42	18	22	14	108	9	6	M8x10	12	25
FRCDPH	T 30	2100	3500	3500	5600	93	50	4	38	42	22	22	14	108	5	5	M8x10	9	25
FRCDPH	S 35	2500	4000	4000	6500	106	57,6	4,5	43,5	48	24	24	16,8	121,8	10,5	6,5	M8x15	28,8	6
FRCDPH	T 35	2500	4000	4000	6500	109	60,8	5,7	42,3	48	24	24	18,4	124,8	7	5	M8x16	30,4	5
FRCDPH	S 45	3000	4600	4600	7600	120	60,8	5	55	60	26	26	17,4	124,8	12	7	M10x18	30,4	5
FRCDPH	T 45	3000	4600	4600	7600	120	60,8	10,7	49,3	60	26	26	17,4	124,8	12,3	7	M10x19	30,4	5
FRCDPH	S 55	4000	6000	6000	10000	128	60	11	59	70	30	30	15	126	18	8	M10x20	23,5	30
FRCDPH	T 55	4000	6000	6000	10000	136	60	16	54	70	30	30	15	126	13	8	M10x20	23,5	27

FRCMC Elemento di Bloccaggio Mono Cilindro

Elemento di bloccaggio compatto ed economico.
L'azione di bloccaggio avviene grazie a un sistema flottante del corpo che garantisce:

- il serraggio della guida da un solo lato dall'elemento di contatto e dall'altro dal corpo stesso;
- una distribuzione simmetrica della forza di serraggio sulla guida lineare;
- mancanza assoluta di attrito della guida lineare con il corpo e con l'elemento di contatto al rilascio del serraggio.

FRCMC##$ SE
FRCMC##$ DE

## Dimensione guida	*10 - 20 - 25*
$ Tipo guida	*T / S (vedi tabella A)*
Tipo funzionamento	*Norm. Aperto*
Corpo	*Acciaio*
Temp. d'esercizio	*-20°C ÷ 80°C*
Pressione d'esercizio	*5,5 ÷ 8 bar*

FRCMC##$ SEM
FRCMC##$ DEM

## Dimensione guida	*10 - 20 - 25*
$ Tipo guida	*T / S (vedi tabella A)*
Tipo funzionamento	*Norm. Chiuso*
Corpo	*Acciaio*
Temp. d'esercizio	*-20°C ÷ 80°C*
Pressione d'esercizio	*5,5 ÷ 8 bar*

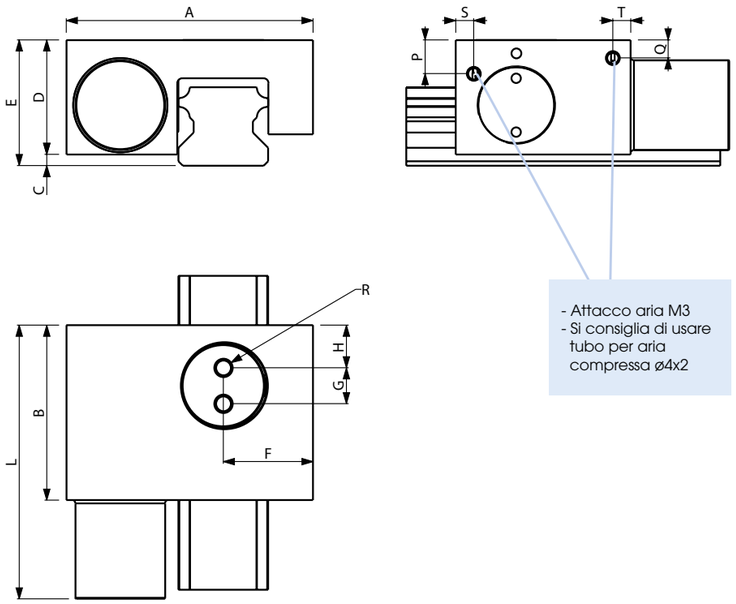

Tipo	Guida	Forza di bloccaggio [N]				A [mm]	B [mm]	C [mm]	D [mm]	E [mm]	F [mm]	G [mm]	H [mm]	L [mm]	P [mm]	Q [mm]	R	S [mm]	T [mm]
		SEM	SE	DE	DEM														
FRCMC	S 20	300	500	500	800	55	39	3	27	30	21	8	9,5	61	5	4	M4x5.8	4	4
FRCMC	T 20	300	500	500	800	55	39	2,5	25,5	28	21	8	9,5	61	5	4	M4x5.8	4	4
FRCMC	S 25	375	600	600	975	60,5	39	6	30	36	22	8	9,5	63,5	5	7,5	M4x5.8	5	5
FRCMC	T 25	375	600	600	975	60,5	39	6	30	36	22	8	9,5	63,5	5	7,5	M4x5.8	5	5

FRCMANLT Elemento di Bloccaggio Manuale per Guide Lineari

Serie LIGHT

Semplice e affidabile, è un elemento di bloccaggio comandato manualmente.
Agendo sulla leva di bloccaggio liberamente regolabile (maniglia a ripresa), gli elementi di contatto premono con sincronia sulle superfici libere della guida profilata.
Gli elementi di contatto flottanti garantiscono una distribuzione simmetrica della forza sulla guida lineare.
Nuovo design ergonomico.

FRCMAN##$LT	
## Dimensione guida	*15 ÷ 45*
$ Tipo guida	*T / S (vedi tabella A)*
Tipo funzionamento	*Manuale*
Corpo	*Acciaio*

Semplice ed economico. Contatti di bloccaggio flottanti.

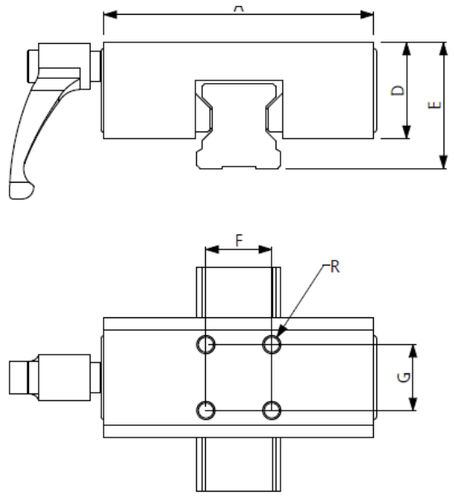

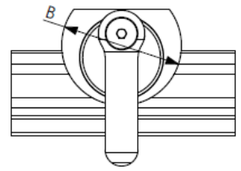

PIASTRA DI ALLINEAMENTO PFRCMANLT
Codice PFRCMANLT##$ - D [spessore in mm]

Es. PFRCMANLT25S-D5

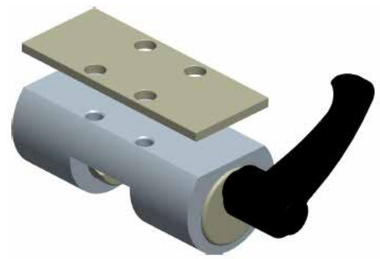

Tipo	Guida	Forza di bloccaggio [N]	A [mm]	B [mm]	D [mm]	E [mm]	F [mm]	G [mm]	R
FRCMANLT	S 15	1200	47	25	19	24	17	17	M4x5
FRCMANLT	T 15	1200	47	25	17,5	24	17	17	M4x5
FRCMANLT	S 20	1200	60	28	23	30	15	15	M5x6
FRCMANLT	T 20	1200	60	26	20	28	15	15	M5x6
FRCMANLT	S 25	1200	70	35	29	36	20	20	M6x7
FRCMANLT	T 25	1200	70	32	24	33	20	20	M6x7
FRCMANLT	S 30	2000	90	40	32	42	22	22	M6x8
FRCMANLT	T 30	2000	90	38	29	42	22	22	M6x8
FRCMANLT	S 35	2000	98	45	37	48	24	24	M8x10
FRCMANLT	T 35	2000	98	42	32	44	24	24	M8x10
FRCMANLT	T 45	2000	118	50	42	60	26	26	M10x14

Taglie superiori realizzabili su richiesta

FRCC Elemento di Bloccaggio Pneumatico per Guide Tonde

Il classico sistema di bloccaggio pneumatico applicato alle guide tonde.
Il serraggio è ottenuto con un sistema di amplificazione a piano inclinato.
Realizzato in acciaio da costruzione per avere una elevata rigidità assiale e orizzontale.

FRCC##SE
FRCC##DE

## Dimensione guida	*20 ÷ 50*
Tipo funzionamento	*Norm. Aperto*
Corpo	*Acciaio*
Temp. d'esercizio	*-20°C ÷ 80°C*
Pressione d'esercizio	*5,5 ÷ 8 bar*

FRCC##SEM
FRCC##DEM

## Dimensione guida	*20 ÷ 50*
Tipo funzionamento	*Norm. Chiuso*
Corpo	*Acciaio*
Temp. d'esercizio	*-20°C ÷ 80°C*
Pressione d'esercizio	*5,5 ÷ 8 bar*

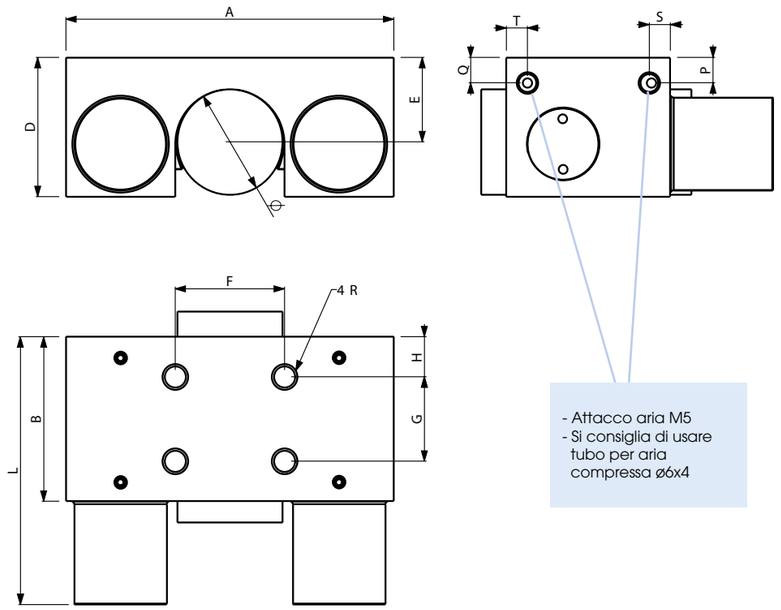

PIASTRA DI ALLINEAMENTO PFRCC
Codice PFRCC## - D [spessore in mm]

Es. PFRCC25-D3

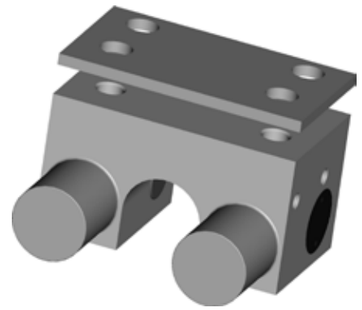

Tipo	Ø Guida [mm]	Forza di bloccaggio [N]				A [mm]	B [mm]	D [mm]	E [mm]	F [mm]	G [mm]	H [mm]	L [mm]	P [mm]	Q [mm]	R	S [mm]	T [mm]
		SEM	SE	DE	DEM													
FRCC	20	600	1000	1000	1600	66	38	36,5	25	45	18	13	60	12,5	12,5	M8x10	13,5	5
FRCC	25	750	1200	1200	1950	77	38,5	43	30	60	20	8	63	10,5	15,5	M10x12	5	5
FRCC	30	1050	1750	1750	2800	91	43	48,5	35	68	25	9	72	16	16	M10x12	5	5
FRCC	40	1500	2300	2300	3800	115	49	63	45	90	26	9	81	20	20	M10x15	5	17
FRCC	50	2000	3000	3000	5000	131	48	70	50	108	30	9	81	21,5	21,5	M10x15	5	5

FRCBS Elemento di Bloccaggio Dinamico per Steli e Barre Tonde

Bloccastelo di nuova concezione a comando pneumatico, agisce sugli steli anche in movimento senza danneggiarne la superficie (bloccaggio dinamico), garantendo un arresto preciso e rigido.
La realizzazione del corpo in Alluminio ha permesso di elevare le caratteristiche meccaniche dell'elemento e di ridurne i costi.
Con il sistema a doppio pistone si ottengono forze di serraggio del 50% superiori ai normali dispositivi raggiungendo dimensioni esigue.

Bloccaggio a doppio pistone: utilizza una coppia di pistoni per ogni parte serrante.
Il corpo dell'elemento di bloccaggio è realizzato in Alluminio anodizzato.

FRCBS##SE
FRCBS##DE

## Diametro stelo	*16 ÷ 25*
Tipo funzionamento	*Norm. Aperto*
Corpo	*Alluminio anodizzato*
Temp. d'esercizio	*-20°C ÷ 80°C*
Pressione d'esercizio	*5,5 ÷ 8 bar*

Compatto nella dimensione. Funzionante in entrambe le direzioni. Elevate forze di serraggio grazie al sistema a doppio pistone.

FRCBS##SEM
FRCBS##DEM

## Diametro stelo	*16 ÷ 25*
Tipo funzionamento	*Norm. Chiuso*
Corpo	*Alluminio anodizzato*
Temp. d'esercizio	*-20°C ÷ 80°C*
Pressione d'esercizio	*5,5 ÷ 8 bar*

Compatto nella dimensione. Sistema a doppio pistone. Utilizzato per bloccare carichi verticali in caso di caduta di pressione (situazioni di emergenza). Le forze di bloccaggio agiscono in entrambe le direzioni.

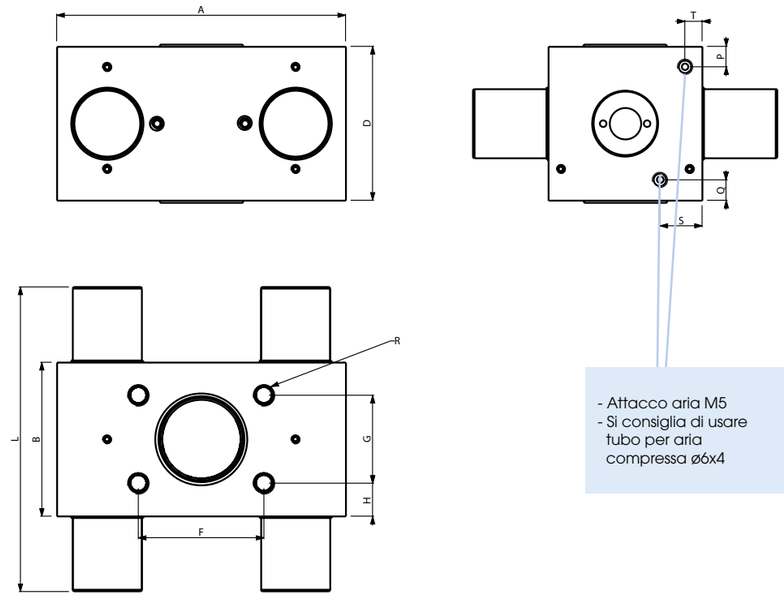

- Attacco aria M5
- Si consiglia di usare tubo per aria compressa ø6x4

Tipo	Ø stelo [mm]	Forza di bloccaggio [N]				A [mm]	B [mm]	D [mm]	F [mm]	G [mm]	H [mm]	L [mm]	P [mm]	Q [mm]	R	S [mm]	T [mm]
		SEM	SE	DE	DEM												
FRCBS	16	1200	1600	1600	2800	83	49	49	40	28	10,5	100	6,5	6,5	M6x6	13,5	5,5
FRCBS	20	1200	1800	1800	3000	87	49	49	40	28	10,5	100	6,5	6,5	M6x6	13,5	5,5
FRCBS	25	1500	2000	2000	3500	92	49	49	40	28	10,5	100	6,5	6,5	M6x6	13,5	5,5

Taglie inferiori/superiori realizzabili su richiesta

FRCBC Elemento di Bloccaggio Dinamico per Cilindri Pneumatici

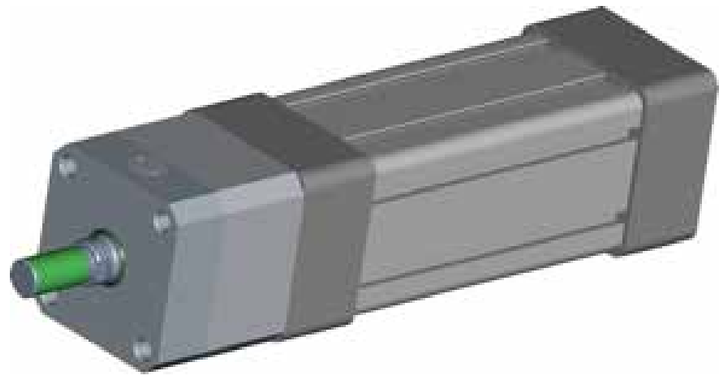

Assicura il bloccaggio in qualsiasi posizione dello stelo, anche quando non è fermo.

È un dispositivo pneumatico in grado di esercitare una elevata forza di serraggio mediante il principio del "cuneo", tecnologia utilizzata nei componenti frenanti ERRE.DI.
Il dispositivo FRCBC è disponibile in due versioni: Normalmente Chiuso o Normalmente Aperto.
Di dimensioni contenute, è montabile su cilindri conformi alle norme 15552-AFNOR-DIN.

Conforme ai requisiti fondamentali di sicurezza e tutela della salute contenuti nella Direttiva Macchine 2006/42/CE.
Sono applicate le norme armonizzate EN ISO 13849; EN4414.

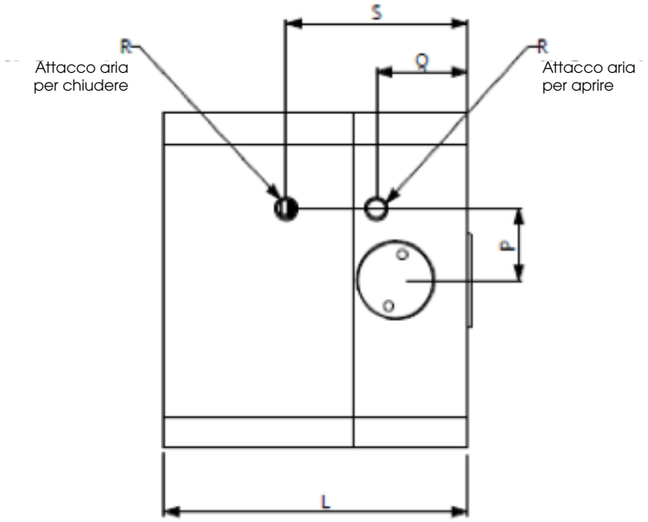

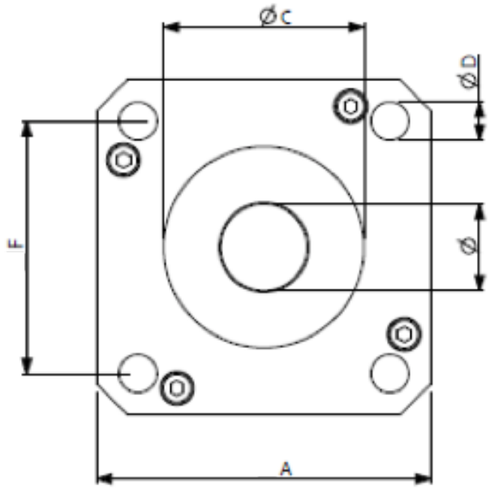

Tipo	Alesaggio [mm]	Ø stelo [mm]	Forza di bloccaggio [N]				A [mm]	C [mm]	D [mm]	F [mm]	L [mm]	P [mm]	Q [mm]	R	S [mm]
			SEM	SE	DE	DEM									
FRCBC	32	12	700	850	850	1550	47	30	6,5	32,5	80	11	20,1	M5	40
FRCBC	40	16	1000	1250	1250	2250	52	35	6,5	38	86,4	12	21,5	M5	42,4
FRCBC	50	20	1600	1900	1900	3500	65	40	8,5	46,5	71	15,5	20,1	M5	42,5
FRCBC	63	20	2500	3000	3000	5500	75	45	8,5	56,5	68	16	20,4	M5	40,6
FRCBC	80	25	3500	4500	4500	8000	95	45	10,5	75	80,7	18	28,2	M5	49,7
FRCBC	100	25	7000	8500	8500	15500	115	55	10,5	89	85,7	18	28,2	M5	50

Esecuzioni speciali realizzabili su richiesta.

ERRE.DI. realizza anche bloccaggi speciali secondo le particolari esigenze dei clienti

Il valore aggiunto di ERRE.DI. si manifesta anche nella sua disponibilità ed esperienza nella costruzione di componenti personalizzati per rispondere con la migliore soluzione alle esigenze dei clienti: le migliori sinergie si rendono infatti possibili quando si contribuisce direttamente alla nascita dei prodotti.

Progettazione, fabbricazione, montaggio e test fanno parte delle attività svolte quotidianamente all'interno dei nostri stabilimenti, in modo da rispondere con rapidità ed efficienza alle richieste dei clienti.

Alcuni esempi di soluzioni personalizzate

CARATTERISTICHE:
- Ingombro ridotto
- Molteplici possibilità di fissaggio
- Diversi campi di applicazione
- Disponibile anche con pastiglia rivestita in gomma

FRCMV##SE
FRCMV##DE

## Taglia	*15*
Tipo funzionamento	*Norm. Aperto*
Corpo	*Acciaio/Alluminio*
Temp. d'esercizio	*-20°C ÷ 80°C*
Pressione d'esercizio	*5,5 ÷ 8 bar*

FRCMV##SEM
FRCMV##DEM

## Taglia	*15*
Tipo funzionamento	*Norm. Chiuso*
Corpo	*Acciaio/Alluminio*
Temp. d'esercizio	*-20°C ÷ 80°C*
Pressione d'esercizio	*5,5 ÷ 8 bar*

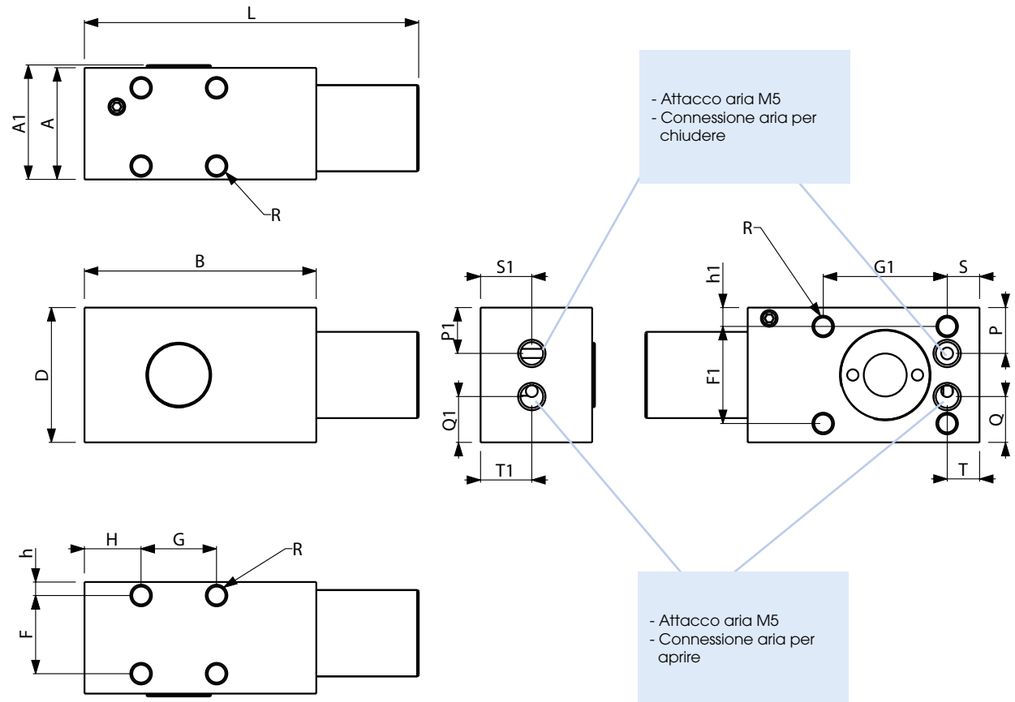

Tipo	Taglia [mm]	Forza di bloccaggio [N]				A [mm]	A1 [mm]	B [mm]	D [mm]	F [mm]	G [mm]	F1 [mm]	G1 [mm]	H [mm]	h [mm]	h1 [mm]	L [mm]	P [mm]	Q [mm]	S [mm]	T [mm]	R	P1 [mm]	Q1 [mm]	S1 [mm]	T1 [mm]
		SEM	SE	DE	DEM																					
FRCMV	15	400	650	650	1050	20,7	21,22	43	25	14,5	14	18	23	10,5	2,5	3,5	62	8,5	8,5	6	6	M4x4	8,5	8,5	9,5	9,5

FRCSP Elemento di Bloccaggio Scomponibile

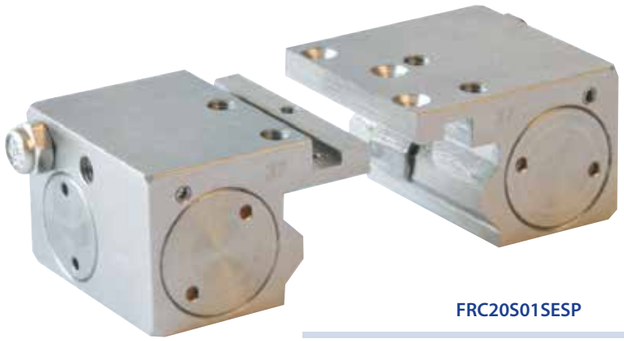

FRC20S01SESP

## Dimensione guida	*20 ÷ 25*
$ Tipo guida	*S (vedi tabella A)*
Tipo funzionamnto	*Norm. Aperto*
Corpo	*Acciaio*
Temp. d'esercizio	*-20°C ÷ 80°C*
Pressione d'esercizo	*5,5 ÷ 8 bar*

Sistema a pistoni indipendenti.
Lunghezza ridotta.
Elevate forze di bloccaggio.
Posizionamento preciso.
Elevata rigidità.
Profilo sagomato.

L'esigenza è stata quella di poter utilizzare un elemento di piccolo ingombro estremamente facile da montare/sostituire nell'impianto in cui viene utilizzato:

- si riducono le parti dell'impianto da smontare;
- non è più richiesto lo sfilamento dell'elemento bloccante lungo tutta la guida.

Note

Per ogni chiarimento tecnico e quotazioni contattare il nostro Ufficio Commerciale
automazione@erredisrl.it

ERRE DI

ERRE.DI. s.r.l.
Uffici e Produzione:
Via Dei Lavoratori, 15 - 20092 Cinisello Balsamo (MI) - Italy
Tel. (+39) 02 66047168 - (+39) 02 66040229 Fax (+39) 02 6128041
www.erredisrl.it - automazione@erredisrl.it